平成２３年度　兵庫県高等学校総合体育大会

平成２３年５月２９日～６月５日
神戸総合運動公園テニスコート
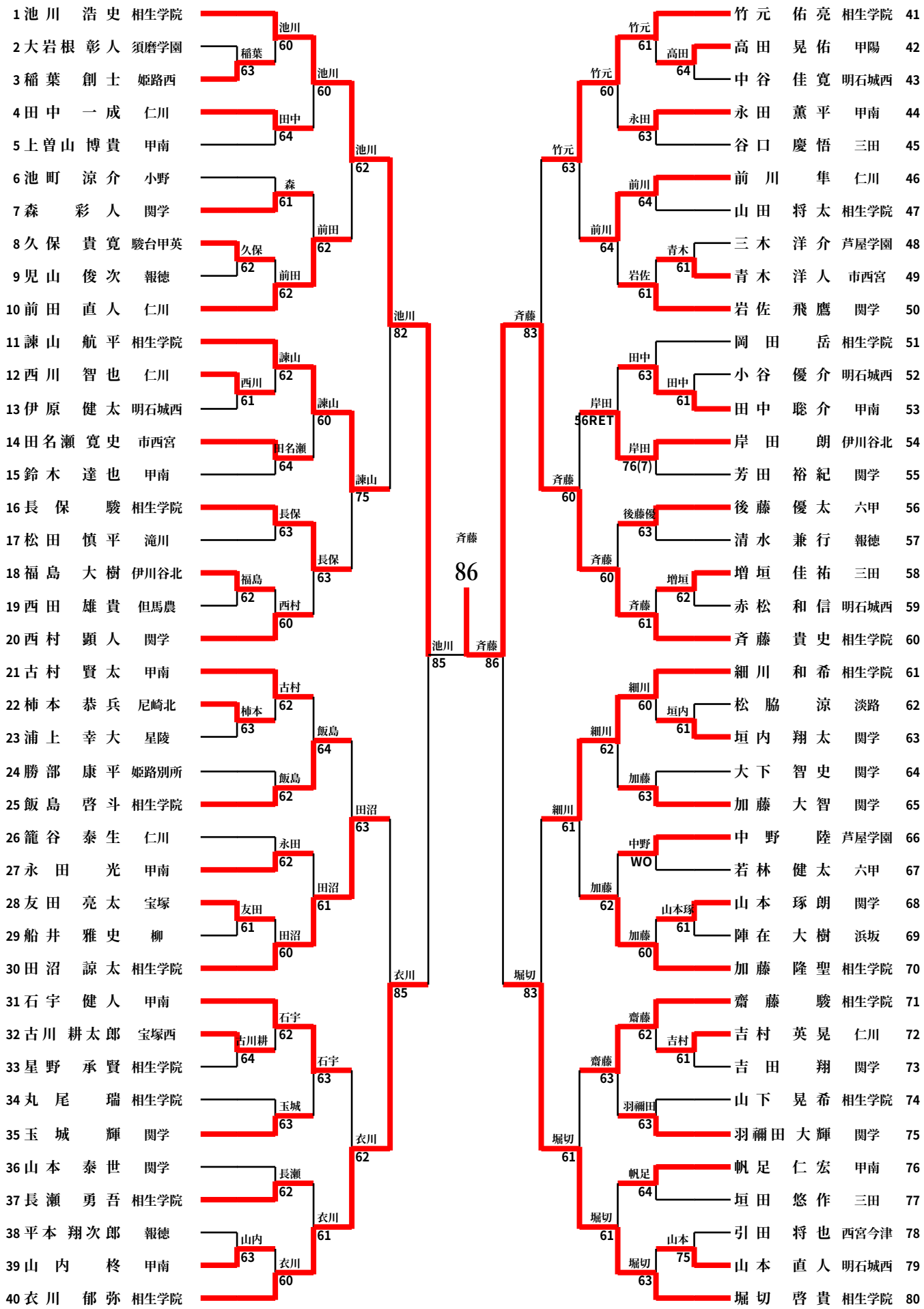
第56回 県下高等学校春季テニス大会（男子シングルス本戦）