平成24年度　兵庫県高等学校総合体育大会

平成24年5月27日～6月3日
神戸総合運動公園テニスコート
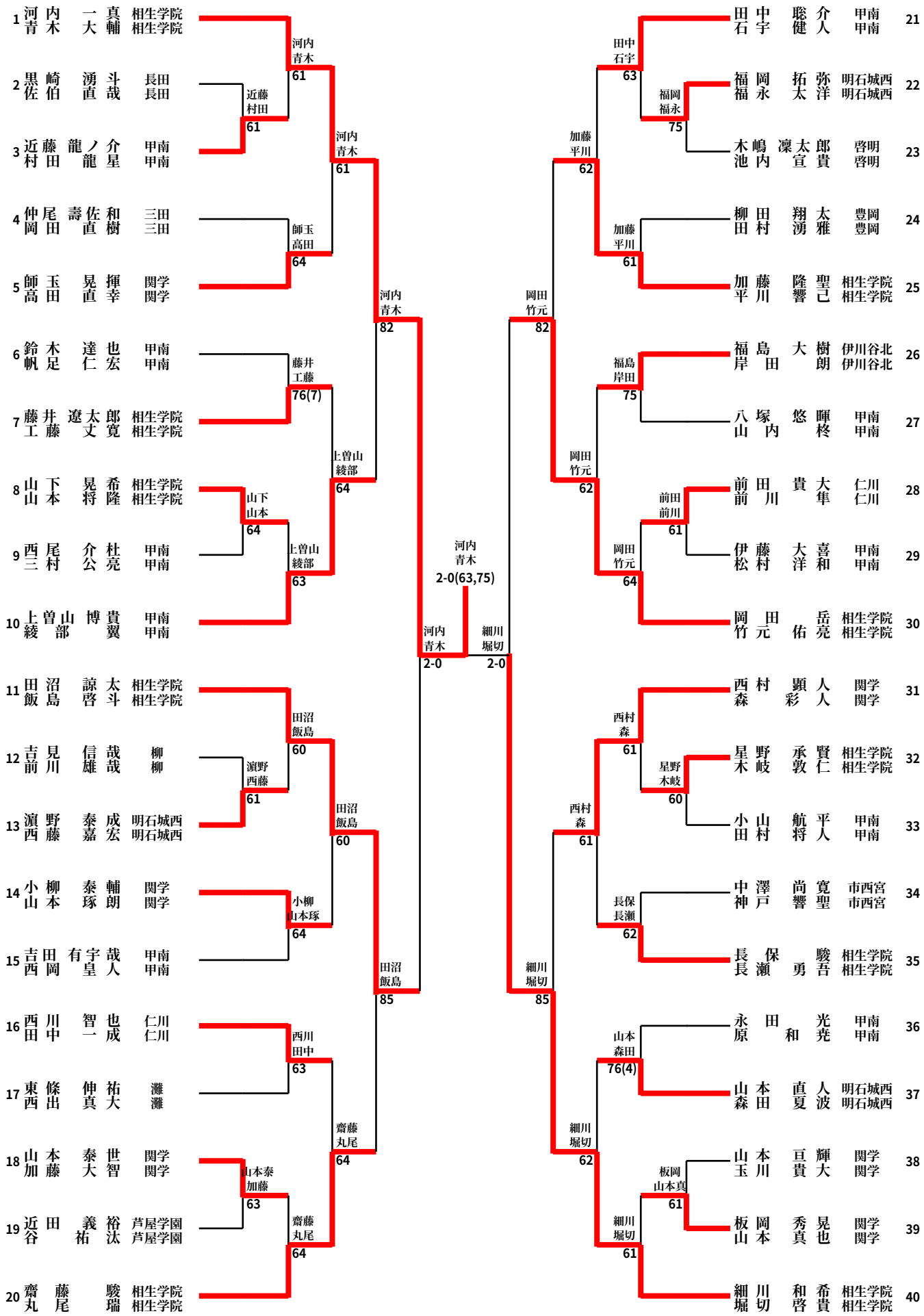
第57回 県下高等学校春季テニス大会（男子ダブルス本戦）